***为防止LCD产生图像残留，在使用常黑面板时不要长时间显示固定图案。如果LCD需要显示固定图案，建议时间少于 2 分钟或者更短的时间内刷新显示内容一次或多次。
***In order to prevent the LCD from producing image retention, do not display a fixed pattern for a long time when using a normally black panel.If the LCD needs to display a fixed pattern, it is recommended to refresh the display one or more times in less than 2 minutes or less.
强烈建议使用黑色图像或移动图像作为屏幕保护程序。It is strongly recommended to use a black image or moving image as a screen saver.

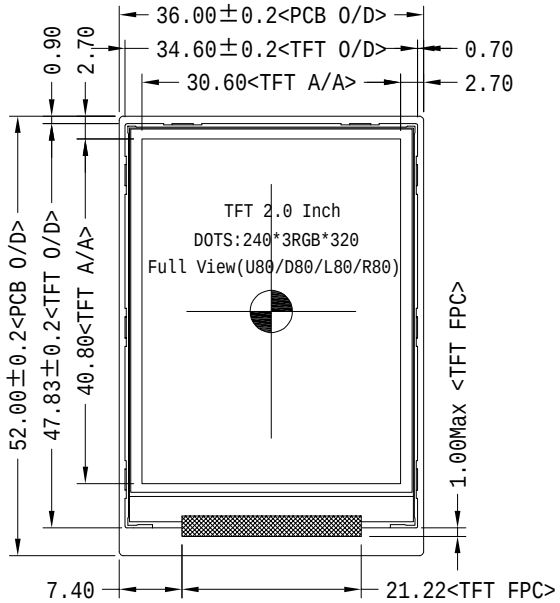

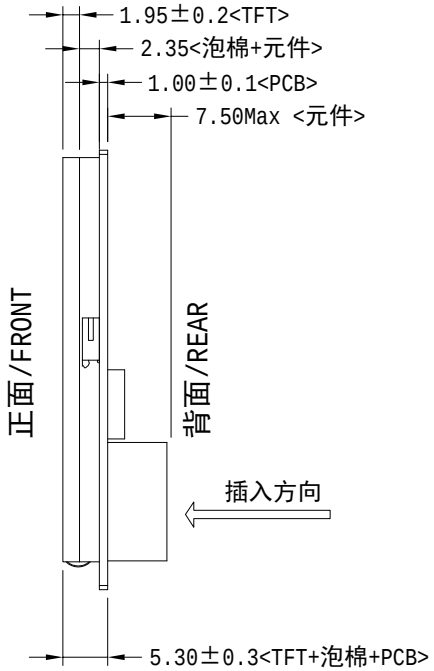

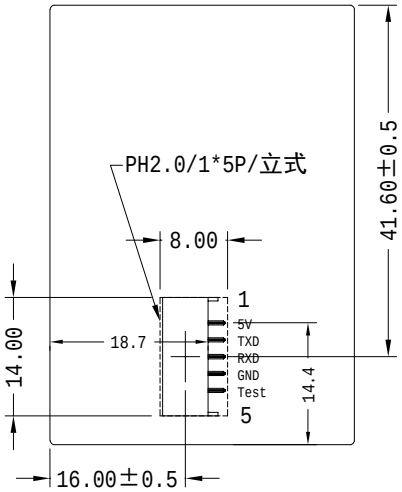

Pin_SIGNAL		Pin_SIGNAL	
1	+5V		
2	TXD		
3	RXD		
4	GND		
5	Test		

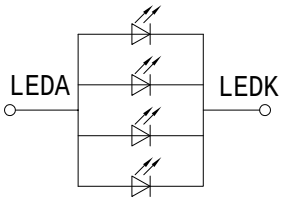

Vf=3.0 ～ 3.4V,If=80mA
Constant Current Test

液晶显示类型 LCD Display Type	薄膜晶体管/透射式/常黑/262K 色 TFT/Transmissive/Normally Black/262K COLOR		
观看方向/角度 Viewing Diretion	Full View(U80/D80/R80/L80)	TFT 储存温度 TFT Storage Temp	-20 ℃ ～ 70 ℃
接口 Interface	Uart(TTL)	驱动芯片 Driver IC	T.B.D
工作电压 Operating Voltage	+5V/1A	背光 Backlight	白色/4 LEDs/1灯串联4路并联
TFT 工作温度 TFT Operating Temp	-10 ℃ ～ 60 ℃	液晶模组亮度 LCM Brightness	TBD cd/m² (Typ)/固定电流测试

HOTHMI

产品型号 Product model	LCM-EU020T61NL		
比例 Scale 1:1	设计制图 Design Liu.YL	日期 Date 2022-08-10	
版本 Ver V0-0	单位 Unit MM	公差 Tol. ±0.3	